Негосударственное образовательное учреждение высшего образования

«Московский институт юриспруденции»

Фонд оценочных средств дисциплины

Б1.В.ДВ.05.01 «Управление операциями»

Направление: 38.03.02 Менеджмент

Направленность (профиль): «Менеджмент организации»

Оценочные средства рассмотрены и утверждены на заседании кафедры экономики, менеджмента и таможенного дела

28 августа 2023 г., протокол №01

Заведующий кафедрой
доктор экономических наук, профессор Федорова И.Ю.

Подписано цифровой подписью: НОУ ВО "МОСКОВСКИЙ ИНСТИТУТ ЮРИСПРУДЕНЦИИ"
DN: ИНН ЮЛ=7707329152, E=uc@tax.gov.ru, ОГРН=1047707030513, C=RU, S=77 Москва, L=г. Москва, STREET="ул. Неглинная, д. 23", O=Федеральная налоговая служба, CN=Федеральная налоговая служба
Причина: Я утвердил этот документ, ректор Бойко В.Л.
Дата: 17 Ноябрь 2023 г. 17:34:50

Москва
2023

1. Планируемые результаты обучения по дисциплине, соотнесенные с планируемыми результатами освоения образовательной программы бакалавриата

1.1 Перечень компетенций, формируемых дисциплиной (модулем) в процессе освоения образовательной программы

Перечень компетенций, формируемых дисциплиной (модулем) в процессе освоения образовательной программы приведен в таблице 1.

Таблица 1

Группа компетенций	Категория компетенций	Коды и содержание компетенций
Универсальные		
Общепрофессиональные		
Профессиональные		ПК-3 Способен руководить выполнением типовых задач тактического планирования в организации

1.2 Компетенции и индикаторы их достижения, формируемых дисциплиной (модулем) в процессе освоения образовательной программы

Компетенции и индикаторы их достижения, формируемых дисциплиной (модулем) в процессе освоения образовательной программы приведены в таблице 2.

Таблица 2

Код компетенции	Код индикатора компетенции	Содержание индикатора компетенции
ПК-3	ПК-3.1	Организует работу по тактическому планированию деятельности структурных подразделений организации

1.3 Результаты обучения по дисциплине (модулю)

Результаты освоения дисциплины (модуля) приведены в таблице 3.

Таблица 3

Код и наименование индикатора компетенции	Показатели (планируемые) результаты обучения	Код результата обучения
Организует работу по тактическому планированию деятельности структурных подразделений организации (ПК-3.1)	**Знать:** – основы производственной деятельности организации; – методы оценки эффективности менеджмента, реорганизации и моделирования бизнес-процессов;	ПК-3.1-З1 ПК-3.1-З2
	Уметь: – использовать знания в области менеджмента для реорганизации бизнес-процессов в практической деятельности организаций; – применять знания в области менеджмента при проектировании организационных действий для моделирования бизнес-процессов;	ПК-3.1-У1 ПК-3.1-У2
	Владеть: – методикой постановки оперативных целей в производственном менеджменте; – навыками проектирования организационных действий, реорганизации и моделировании бизнес-процессов.	ПК-3.1-В1 ПК-3.1-В2

4. Объем дисциплины в зачетных единицах с указанием 2. Общий объем дисциплины

№	Форма обучения	Семестр / Курс	Общая трудоемкость		В том числе контактная работа с преподавателем			Сам. работа	Промеж. аттестация
			в з.е.	в часах	всего	лекции	практ. занятия		
1	Заочная	5 курс	6	216	28	12	16	179	Экзамен – 9

3. Типовые контрольные задания, необходимые для оценки знаний, умений, навыков и (или) опыта деятельности на практических занятиях

3.1 Содержание практических занятий

№ п/п	Наименование тем (разделов)	Тип	Содержание занятий семинарского типа
1.	Тема № 1. Системное представление операционного процесса	С	История развития ключевых концепций операционного менеджмента. Современная концепция операционного менеджмента. Определение операционного менеджмента. Операционная функция в организации. Понятие операций - операции как виды деятельности в организации. Производственные и сервисные операции Место операционного менеджмента в организационной структуре предприятия. Управление производством. Системное представление. Примеры операционных систем. Разработка продукта и выбор процесса производства. Проектирование услуг и выбор процесса обслуживания. Ресурсы. Процессы. Граница и внешнее окружение операционной системы организации. Внутренние и внешние потребители. Влияние дальнего и ближнего внешнего окружения. Конкуренты и потребители.
2.	Тема № 2. Функция и роль операционного менеджера	С	Место и роль операционных менеджеров в управлении производством. Цели, которые ставятся руководством организации перед операционными менеджерами. Распределение власти, влияния и полномочий менеджера при проектировании операций. Методы управления ресурсами. Влияние ролевого поведения и стиля лидерства менеджера на построение операционного процесса. Эффективность и результативность деятельности подразделения организации.
3.	Тема № 3. Характеристика производственных организаций и компаний сферы услуг	С	Понятие производственных организаций и компаний сферы услуг. Их характеристика. Сходство и различия в управлении операциями. Операционные проблемы. Инструмент и приемы операционного менеджмента в этих организациях.
4.	Тема № 4. Проектирование систем операционного менеджмента	С	Разработка товаров и услуг. Достижение основных целей разработки: возможность производства, себестоимость, качество, надежность. Проектирование процесса. Производственные показатели. Производственная планировка. Типы производственной планировки: пооперационная, линейная (поточная), модульная, концентрическая (с постоянной позицией изделия.)

№ п/п	Наименование тем (разделов)	Тип	Содержание занятий семинарского типа
5.	Тема № 5. Процесс управления операциями	С	Задачи и методы планирования операций. Временные масштабы производства. Планирование производственных мощностей. Предварительные решения. Выбор места. Составление плана размещения оборудования. Методические положения по разработке оперативно-календарных планах. Последовательное календарное планирование. Практические методы календарного планирования. Планирование материального обеспечения. Планирование производственных ресурсов.
6.	Тема № 6. Операционный менеджмент и конкурентная стратегия	С	Понятие операционной стратегии. Факторы, влияющие на выбор операционной стратегии. Временной аспект при выборе стратегии. Операционная стратегия и конкурентоспособность компании. Достижение высокой отзывчивости на потребности покупателей. Внедрение инноваций, обеспечивающих высокую скорость и гибкость. Достижение более высокого качества. Достижение более высокой эффективности, за счет уменьшения издержек. Интегрированное предприятие.
7.	Тема № 7. Организация производственного процесса.	С	Производственный цикл. Методы расчета производственного цикла. Планирование производственных мощностей. Пути сокращения производственного цикла. Организация работы по выполнению производственных программ и заданий. Распределение задач. Координация работ по выполнению производственных программ и мотивация труда работающих. Анализ использования интервалов рабочего времени.
8.	Тема № 8. Автоматизация производства	С	Переход современных организаций на более совершенные технологии производства товаров и предоставления услуг. Радиочастотная идентификация. Гибкие производственные системы. Системы автоматизированного проектирования и производства. Компьютерные программы управления жизненным циклом товара
9.	Тема № 9. Управление запасами	С	Значение запасов. Оптимальный размер заказа. Планирование потребности в материалах. Изделия зависимого спроса. Системы just-in-time (точно в срок). Логистика и управление дистрибуцией.
10.	Тема № 10. Производительность труда	С	«Бережливое производство» и производительность. Измерение производительности. Совокупная производительность факторов производства. Производительность труда. Продуктивность управления. Контур управленческого контроля над операционным процессом. Мониторинг операций.

Литература для подготовки к практическим занятиям:
основная: 1; дополнительная: 1.

3.2 Комплект заданий для проведения практических занятий по дисциплине

Кейсы (ситуации и задачи с заданными условиями)

Кейс 1.

IKEA - яркий пример европейской компании, успешно функционирующей в 40 странах мира, в том числе и в РФ. Численность сотрудников, работающих в группе компаний IKEA в 2014 г.

насчитывает 118 тыс. чел. В течение 2013 г. 231 магазин IKEA посетили 522 млн чел. в 24 странах мира. В 2012 г. был открыт 21 новый магазин по всему миру. Один только тираж каталогов превышает 191 млн шт. и выходит на 27 языках мира в 54 вариантах. Около 1300 поставщиков по всему миру снабжают магазины IKEA товарами через 28 больших складов в 1 странах. Ассортимент магазинов достигает 9500 артикулов, 80 тыс. вариаций разного цвета и размера. Почти 67% изделий поступают из Европы, 30% из Азии и 3% из Северной Америки.

Ведущие страны-поставщики: Китай, Польша, Швеция, Италия и Германия. Промышленная группа IKEA Swedwood производит продукцию на 35 фабриках в 9 странах мира. В 2011 г. одна только IKEA обеспечивала половину всего мебельного экспорта России. Это помогает IKEA оптимизировать процесс поставки товаров в свои европейские магазины. «Старый континент» отвечает за 81% всех продаж и 66% закупок (на Востоке закупается «всего лишь» 1/3 товаров). В 2012 г. объем продаж достиг 22 млрд 498 млн евро (за вычетом налога с продаж), при этом первыми пятью странами с лучшими показателями продаж были Германия (16%), США (10%), Великобритания (9%), Франция (9%) и Швеция (7%). Рост объемов продаж отмечается на протяжении всех лет существования организации.

Концепция работы IKEA была разработана ее основателем Ингваром Кампрадом (Ingvar Kamprad). Она заключается в том, чтобы обеспечивать потенциальных потребителей функциональной мебелью хорошего качества, доставляемой без задержки, по низкой цене, чтобы обеспечить ею как можно большее число покупателей. Для послевоенного рынка 1950-х гг. эта идея была инновационной по своей природе. Мебель в то время была дорогостоящей и предназначалась для людей с высокими доходами.

Основой такой концепции стала идея основателя фирмы И. Кампрада - как можно больше снизить издержки во всех областях бизнеса. В результате им были разработаны новые способы дизайна и продажи мебели. Прежде всего за счет перевода производства в страны, где затраты на рабочую силу значительно меньше. Пионером в этом стала Польша (экспорт продукции с 1961 по 1998 г. возрос с 69 тыс. крон до размера почти в 2 млрд крон), затем были опробованы и другие страны, в том числе и Китай.

Во-вторых, было решено использовать в производстве более дешевые сорта древесины, а также приобрести лесные участки, что способствовало повышению контроля всего процесса. Таким образом, были заложены основы вертикальной интеграции предприятий в группу Swedwood. В настоящий момент в промышленную группу Swedwood входят 38 предприятий в 11 странах мира.

В-третьих, анализ затрат на перевозку показал, что их можно сократить на 80% за счет использования плоских картонных коробок при транспортировке разобранной мебели.

В-четвертых, было принято решение предложить покупателям самостоятельно вывозить упакованную мебель из магазина и собирать ее на дому собственноручно.

В-пятых, были установлены уникальные отношения с поставщиками, которым был предложен гарантированный объем закупок по периодам в обмен на более низкую стоимость, что позволяет организовать массовое производство и как результат сократить издержки на производство.

Что касается продаж и закупок, российским подразделениям IKEA есть к чему стремиться. На сегодняшний день около 30 % оборота российских магазинов IKEA обеспечивают товары российского производства, компания же стремится довести эту цифру до 40 %. Еще в 2003 г. у IKEA было не так уж много российских поставщиков. Сегодня около 90 российских предприятий производят товары для шведского мебельного гиганта, и их число постоянно растет.

В-шестых, магазины компании располагаются, с момента основания и по сей день, за пределами городов, что позволяет минимизировать издержки на использование земли. Этим политика компании IKEA отличалась от конкурентов, которые стремились располагать свои магазины в центре городов.

В-седьмых, согласно концепции компании, в IKEA налажена технология всеобъемлющего использования потенциала ресурсов. Так, древесина перерабатывается практически полностью (за исключением листьев), а из отходов от переработки изготавливаются брикеты, которыми можно топить печи и камины.

Функциональность, широкий ассортимент товаров (9500 артикулов, 80 тыс. вариаций разного цвета и размера) способствует привлечению разных категорий покупателей. Причем система управления добилась того, что во всех магазинах сети представлен однородный ассортимент товаров. Дизайн же товаров по-прежнему осуществляется в соответствии со шведской

спецификой «демократичного комфорта». При этом именно IKEA ввела такие понятия, как «diversity» («разнообразие») и «free range» («свободный ассортимент») для адаптации стандартного ассортимента товаров к нуждам покупателей именно 6 этого региона (например, покупателям в мусульманских странах предлагаются кисточки на диван).

Для увеличения удовольствия покупателей от посещения магазинов им предлагаются дополнительные услуги: рестораны буфетного типа, где можно приобрести продукты по выгодной цене; специальные игровые площадки для детей, на которых дети находятся под присмотром профессионалов, в то время как родители могут свободно совершать покупки. Вопросы к ситуации № 1

Дайте классификацию операций, выполняемых в магазинах IKEA.

В чем заключается концепция IKEA по привлечению покупателей?

Каким образом оптимизируется операционная деятельность в IKEA?

Ответ:

Операции в магазинах IKEA выполняются методом самообслуживания, что значительно увеличивает прибыль. Самообслуживание позволяет ускорить операции по продаже товаров, увеличить пропускную способность магазинов, расширить объем реализации товаров. Этот метод предусматривает свободный доступ покупателей к выложенным в торговом зале товарам, возможность самостоятельно осматривать и отбирать их без помощи продавца, что позволяет более рационально распределять функции между работниками магазина. Отобранные товары оплачиваются в узлах расчета, обслуживаемых контролерами - кассирам. При самообслуживании изменяются технологическая планировка торгового зала и других помещений магазина, организация материальной ответственности, товароснабжение, а также функции работников магазина.

Концепция привлечения покупателей включает в себя:

функциональность, дизайн и широкий ассортимент предлагаемых товаров;

относительно низкая стоимость товаров и услуг;

расположение сопутствующих и связных товаров «под одной крышей»;

адаптация ассортимента товаров к нуждам региона расположения каждого отдельно взятого магазина;

предоставление дополнительных услуг (услуги по доставке и сборке, рестораны, детские игровые площадки, парковки и пр.);

предоставление покупателю возможности самостоятельной доставки и сборки товаров;

возможность возврата купленных товаров в течение определенного срока.

Оптимизация операционной деятельности осуществляется за счет:

перевода производства в страны с меньшими затратами на рабочую силу;

использования в производстве более дешевых сортов древесины, а также приобретение лесных участков, что способствовало повышению контроля всего про-цесса;

сокращения издержек на использование земель и помещений за счет расположения магазинов за пределами городов;

сокращения расходов на перевозку за счет использования плоских картонных коробок при транспортировке разобранной мебели;

самообслуживания покупателей;

самостоятельной транспортировки и сборки мебели покупателями;

договоренности с поставщиками;

максимального использования потенциала ресурсов.

Задача 2.

Двое частных производителей запекают яблоки для продажи в местном супермаркете. Они и трое их служащих тратят 50 часов в день, изготавливая 150 порций.

а) Какова их производительность?

б) После необходимого обучения возможно увеличить выход порций до 155 в день. Какова будет новая производительность?

в) Каков прирост производительности?

а) Чтобы вычислить производительность, нужно поделить количество порций на количество затраченных часов:

Производительность = 150 порций / 50 часов = 3 порции/час.

б) Если они смогут изготавливать 155 порций в день, то новая производительность будет:

Новая производительность = 155 порций / 50 часов = 3.1 порции/час.

в) Прирост производительности можно вычислить как разницу между новой и старой производительностью:

Прирост производительности = Новая производительность - Старая производительность = 3.1 порции/час - 3 порции/час = 0.1 порция/час.

Задача 3.

Женщина - предприниматель собирается открывать ресторан недалеко от университетского городка. По одному плану проект включает бар с продажей пива, другой план не включает бар. В том и другом случае ее шансы на успех будут .6 (и на провал .4). Ежегодный доход, включая бар, равен $325000. Без бара доход составит только $250000. Провал при наличии бара был бы оценен $70000, а без бара - $20000. Выберите вариант для предпринимателя, используя показатель денежной отдачи как критерий решения. Должен ли бизнес-план включать бар?

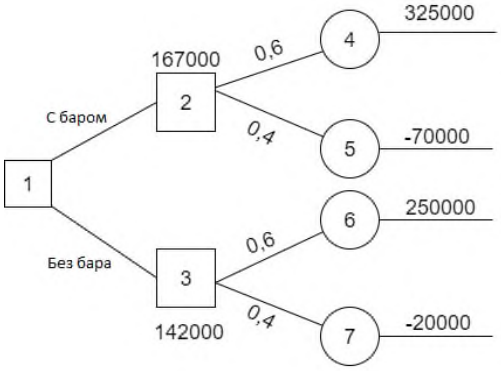

Оценка узлов:

*2. 0.6*325000+-70000*0.4=167000*

*3. 0.6*250000+-20000*0.4=142000*

Ответ: Должен, т.к. показатель денежной отдачи больше. (167000)

Задача 4.

Склад пополняется каждый месяц некоторыми изделиями. В течение первых 5 месяцев года объемы пополнения равны соответственно 10, 20, 20, 20 и 30 изделиям. Начальный запас к началу первого месяца равен 10 изделиям. На основании опыта получено распределение спроса на товар, представленное в таблице. Сдвиг по времени между заказом на пополнение и доставкой на склад равен 6 мес. Издержки в расчете на одно изделие из-за излишка изделий равны 10 ден. ед., а от их нехватки - 120 ден. ед. Найти оптимальное пополнение склада на шестой месяц.

Решение и ответ

Для нахождения оптимального пополнения склада на шестой месяц необходимо учесть текущий запас товара, предсказание спроса и издержки из-за излишка или нехватки товара.

1. Текущий запас товара на шестой месяц: 10 + 10 + 20 + 20 + 20 + 30 = 110 изделий.

2. Предсказание спроса на товар на шестой месяц: используя информацию о предыдущих месяцах и распределение спроса, можно определить вероятность спроса на разное количество товара. Допустим, предсказание спроса на шестой месяц составляет:

- Спрос на 0 товаров: 0.05

- Спрос на 10 товаров: 0.25

- Спрос на 20 товаров: 0.4

- Спрос на 30 товаров: 0.3

3. Рассчитаем общие издержки для каждого возможного пополнения склада и выберем оптимальное значение.

- Пополнение на 0 товаров:

  - Вероятность спроса на 0 товаров: 0.05

  *- Издержки из-за излишка: 0 * 10 = 0 ден. ед.*

  *- Издержки из-за нехватки: (110 - 0) * 120 = 13200 ден. ед.*

  *- Общие издержки: 0.05 * (0 + 13200) = 660 ден. ед.*

- Пополнение на 10 товаров:

  - Вероятность спроса на 10 товаров: 0.25

  *- Издержки из-за излишка: (110 - 10) * 10 = 1000 ден. ед.*

  - Издержки из-за нехватки: 0 ден. ед.

  *- Общие издержки: 0.25 * (1000 + 0) = 250 ден. ед.*

- Пополнение на 20 товаров:

  - Вероятность спроса на 20 товаров: 0.4

  *- Издержки из-за излишка: (110 - 20) * 10 = 900 ден. ед.*

  - Издержки из-за нехватки: 0 ден. ед.

*- Общие издержки: 0.4 * (900 + 0) = 360 ден. ед.*

- Пополнение на 30 товаров:
- Вероятность спроса на 30 товаров: 0.3
*- Издержки из-за излишка: (110 - 30) * 10 = 800 ден. ед.*
- Издержки из-за нехватки: 0 ден. ед.
*- Общие издержки: 0.3 * (800 + 0) = 240 ден. ед.*

Исходя из рассчитанных общих издержек, оптимальное пополнение склада на шестой месяц составляет 30 изделий.

Контрольная работа

Примерные вопросы к контрольной работе:

1. Задачи и методы планирования операций.
2. Временные масштабы производства.
3. Планирование производственных мощностей. Предварительные решения.
4. Составление плана размещения оборудования.
5. Последовательное календарное планирование.
6. Планирование материального обеспечения.
7. Планирование производственных ресурсов.
8. Понятие операционной стратегии.
9. Факторы, влияющие на выбор операционной стратегии. Временной аспект при выборе стратегии.
10. Операционная стратегия и конкурентоспособность компании.

4. Перечень учебно-методического обеспечения для самостоятельной работы обучающихся по дисциплине

Самостоятельная работа направлена на формирование готовности к самообразованию, создания базы для непрерывного образования, развития созидательной и активной позиции обучающегося.

Самостоятельная работа обучающихся включает работу с учебной литературой, конспектирование и оформление записей по лекционному курсу, завершение и оформление практических работ, подготовку к практическим работам (сбор и обработка материала по предварительно поставленной проблеме).

Виды самостоятельной работы:

1. Чтение основной и дополнительной литературы.
2. Самостоятельное изучение материала по литературным источникам.
3. Работа с библиотечным каталогом, самостоятельный подбор необходимой литературы.
4. Поиск необходимой информации в сети Интернет.
5. Конспектирование источников.
6. Реферирование источников.
7. Выполнение заданий проблемно-тематического курса по дисциплине.
8. Подготовка к промежуточной аттестации.

4.1 Темы рефератов, докладов и эссе

Темы рефератов и эссе

1. Системы управления производственными запасами в организации
2. Управленческие системы учета и контроля
3. Особенности работы системы MRP и систем «точно в срок»
4. Планирование трудового процесса и распределение трудовых обязанностей
5. Разработка методов оплаты труда
6. Этапы развития менеджмента качества и его роль в организации

7. Управление процессами
8. Общие принципы и методы совершенствования работы компании
9. Функции, повышающие конкурентоспособность компании
10. Квалификация и обязанности менеджеров по организации производственных операций.

Темы докладов и презентаций

1. Исторические аспекты и перспективы развития управления операциями
2. Модели и методы прогнозирования
3. Характеристика и виды календарного планирования
4. Управление проектами
5. Понятие и процесс моделирования управления операциями
6. Потенциальные возможности повышения производительности
7. Совершенствование организационной структуры предприятия
8. Автоматизированное производство процессов
9. Особенности работы с поставщиками
10. Статистический контроль процессов

Показатели оценки	Критерии оценки
1. Новизна реферированного текста	– актуальность проблемы и темы; – новизна и самостоятельность в постановке проблемы, в формулировании нового аспекта выбранной для анализа проблемы; – наличие авторской позиции, самостоятельность суждений.
2. Степень раскрытия сущности проблемы	– соответствие плана теме реферата; – соответствие содержания теме и плану реферата; – полнота и глубина раскрытия основных понятий проблемы; – обоснованность способов и методов работы с материалом; – умение работать с литературой, систематизировать и структурировать материал; – умение обобщать, сопоставлять различные точки зрения по рассматриваемому вопросу, аргументировать основные положения и выводы.
3. Обоснованность выбора источников	– круг, полнота использования литературных источников по проблеме; – привлечение новейших работ по проблеме (журнальные публикации, материалы сборников научных трудов и т.д.).
4. Соблюдение требований к оформлению	– правильное оформление ссылок на используемую литературу; – грамотность и культура изложения; – владение терминологией и понятийным аппаратом проблемы; – соблюдение требований к объему реферата; – культура оформления: выделение абзацев.
5. Грамотность	– отсутствие орфографических и синтаксических ошибок, стилистических погрешностей; – отсутствие опечаток, сокращений слов, кроме общепринятых; – литературный стиль.

4.2 Задания для самостоятельной работы обучающихся по дисциплине

№ п/п	Наименование тем (разделов)	Содержание самостоятельной работы
1.	Тема № 1. Системное представление операционного	Подготовка к аудиторным занятиям (практическим занятиям). Изучение теоретического материала: Классификация объектов операционного менеджмента на предприятиях. Макро- и микроэкономическая среда операционного

№ п/п	Наименование тем (разделов)	Содержание самостоятельной работы
	процесса	менеджмента предприятия. Выполнение индивидуального задания по теме занятия.
2.	Тема № 2. Функция и роль операционного менеджера	Подготовка к аудиторным занятиям (практическим занятиям). Изучение теоретического материала: Основные обязанности операционных менеджеров: выработка и реализация общей стратегии и направлений операционной деятельности организации; создание и внедрение операционной системы, включая разработку производственного процесса, решение о месторасположении производственных мощностей, проектирование предприятия, продукта, введение стандартов и норм на выполнение работ; планирование и контроль текущего функционирования системы. Выполнение индивидуального задания по теме занятия.
3.	Тема № 3. Характеристика производственных организаций и компаний сферы услуг	Подготовка к аудиторным занятиям (практическим занятиям). Изучение теоретического материала: Классификация российских предприятий. Характеристика видов деятельности предприятия по ОКВЭД. Структура ОКВЭД. Перечень разделов ОкВЭД. Выполнение индивидуального задания по теме занятия.
4.	Тема № 4. Проектирование систем операционного менеджмента	Подготовка к аудиторным занятиям (практическим занятиям). Изучение теоретического материала: Формы и методы организации управления операциями. Функции управления операциями на предприятии. Стратегия на предприятиях сферы услуг: маркетинг, финансы, кадры, снабжение. Выполнение индивидуального задания по теме занятия.
5.	Тема № 5. Процесс управления операциями	Подготовка к аудиторным занятиям (практическим занятиям). Изучение теоретического материала: Информационное обеспечение системы управления: банк данных, база данных, база знаний. Техническое и программное обеспечение системы управления. Выполнение индивидуального задания по теме занятия.
6.	Тема № 6. Операционный менеджмент и конкурентная стратегия	Подготовка к аудиторным занятиям (практическим занятиям). Изучение теоретического материала: Качество операций. Техническая поддержка. Послепродажная поддержка потребителя. Предоставление услуг мирового класса. Выполнение индивидуального задания по теме занятия.
7.	Тема № 7. Организация производственного процесса.	Подготовка к аудиторным занятиям (практическим занятиям). Изучение теоретического материала: Координация работ по выполнению производственных программ и мотивация труда работающих. Анализ использования интервалов рабочего времени. Выполнение индивидуального задания по теме занятия.
8.	Тема № 8. Автоматизация производства	Подготовка к аудиторным занятиям (практическим занятиям). Изучение теоретического материала: Применение систем автоматизированного проектирования. Гибкие производственные системы (FMS). Системы компьютерного интегрирования (CIM). Выполнение индивидуального задания по теме занятия.
9.	Тема № 9. Управление запасами	Подготовка к аудиторным занятиям (практическим занятиям). Изучение теоретического материала: Структура и функции современных систем управления риском производственной деятельности. Характеристика основных

№ п/п	Наименование тем (разделов)	Содержание самостоятельной работы
		категорий и их учет в управленческих решениях производственного менеджмента предприятий. Виды потерь от риска. Факторы, увеличивающие риск. Выполнение индивидуального задания по теме занятия.
10.	Тема № 10. Производительность труда	Подготовка к аудиторным занятиям (практическим занятиям). Изучение теоретического материала: Методы расчёта производительности труда и резервы её повышения. Выполнение индивидуального задания по теме занятия.

5. Фонд оценочных средств для проведения текущего контроля и промежуточной аттестации обучающихся по дисциплине

5.1 Фонд оценочных средств для текущего контроля

№	Индикатор формируемой компетенция	Показатели сформированности компетенции *(Показатели результата обучения)*	ФОС текущего контроля
1 2	Организует работу по тактическому планированию деятельности структурных подразделений организации (ПК-3.1)	ПК-3.1-З1 ПК-3.1-З2	Вопросы (п. 5.1.2) и тесты (п. 5.1.3) для проверки текущих знаний.
3 4		ПК-3.1-У1 ПК-3.1-У2	Задания для проведения практических занятий по дисциплине (п. 3.2). Темы рефератов, докладов и эссе (п.4.1). Задания для самостоятельной работы (п. 4.2).
5 6		ПК-3.1-В1 ПК-3.1-В2	Задания для проведения практических занятий по дисциплине (п. 3.2). Темы рефератов, докладов и эссе (п.4.1). Задания для самостоятельной работы (п. 4.2).

5.1.1 Средства оценивания в ходе текущего контроля:

- собеседования в ходе практических занятий по вопросам, указанным в п. 3;
- обсуждение рефератов, рекомендованных для самостоятельной работы по темам, указанным в п.4.1;
- доклады и контрольные вопросы в ходе практических занятий, указанным в п. 3.
- задания в ходе аудиторных занятий на знание явлений и процессов учебной дисциплины, указанных в п. 3;
- задания и упражнения, рекомендованные для самостоятельной работы и указанные в п. 4.2.

5.1.2 Тесты для проверки текущих знаний обучающихся

1.Системный подход.
2.Маркетинговый подход.+
3.Интеграционный подход.
4.Функциональный подход.
5.Комплексный подход.

2. Какое название носит представление объекта управленческого воздействия в качестве совокупности взаимосвязанных элементов, которые имеют общие цели?
1.Системный подход.+
2.Маркетинговых подход.
3.Интеграционный подход.
4.Функциональный подход.
5.Комплексный подход.

3.Что понимается под реструктуризацией?
1.область преобразования+
2.производство новых товаров
3.повышение производительности труда
4.увеличение объемов производства товаров

4.Какие из данных факторов рассматриваются при проведении STEP-анализа внешней среды организации?
1.социальные, финансовые
2.социальные, технологические, экономические, политические+
3.психологические
4.социально-экономические

5.Технологии, системы, персонал, НИОКР, CIM, ЛТ, TQM– это
1.возможности предприятия
2.операционные возможности+
3.возможности капитала.
4.вспомогательные платформы

6. Что из ниже перечисленного является основными функциями операционного менеджмента?
1.Управление производством, персоналом, финансами.
2.Управление производством, персоналом, инновациями.
3.Планирование, контроль, организация, регулирование, мотивация.+
4.Управление бизнес-процессами, контроль, учет.
5.Управление производством, маркетинг, инновации.

7.Как называются методы властной мотивации, которые основаны на принуждении подчиненных к выполнению той или иной деятельности?
1.Административными.+
2.Организационными.
3.Социально-психологическими.
4.Экономическими.
5.Технологическими.

8.Основные услуги, которые приносят ценность клиенту, должны обладать данными критериями: … , гибкость, скорость, цена
1.точность
2.качество+
3.уверенность.
4.надежность

9.К каким методам относится операционно-стоимостный анализ?
1.измерения затрат и производительности+
2.проведения научных исследований
3.определения трудоемкости операции.
4.расчета заработной платы

10.Как называются методы выявления и развития индивидуальных способностей подчиненных?
1.Административными.
2.Организационными.
3.Социально-психологическими.+
4.Экономическими.
5.Технологическими.

11.Как называется система, которая имеет способность самостоятельно или во взаимодействии с другими системами удовлетворять потребности населения?
1.Операционной.+
2.Социотехнической.
3.Детерминированной.
4.Маркетинговой.
5.Организационной.

12.Название операционной системы, конечный результат деятельности которой представляет собой уникальный продукт?
1.Сервисной.
2.Проектной.+
3.Мелкосерийной.
4.Массовой.
5.Непрерывной.

13.Название операционной системы, структура которой предполагает специализацию отдельных подразделений на выполнении разных операций:
1.Сервисной.
2.Проектной.
3.Мелкосерийной.+
4.Массовой.
5.Непрерывной.

14.Как называется операционная система с высокой скоростью выпуска единицы продукции?
1.Сервисной.
2.Проектной.
3.Мелкосерийной.
4.Массовой.+
5.Непрерывной.

15.Операционный менеджмент изучает концепции, методы, которые применяются для обеспечения эффективности:
1.бизнес процессов+
2.финансовых операций
3.функционирования рынка труда
4.производительности труда

16.Что включает в себя SWOT– анализ предприятий?
1.финансовый анализ
2.анализ демографической ситуации
3.экономический риск
4.силы и слабости, возможности и опасности предприятия+

5.2 Фонд оценочных средств для промежуточной аттестации

5.2.1 Задания для оценки знаний

Вопросы для промежуточной аттестации

1. Виды операционной деятельности.
2. Факторы, влияющие на создание нового продукта.
3. Понятие торгового и производственного потенциала.
4. Производственный цикл и его структура.
5. Понятия и содержание инжиниринга.
6. Виды мощности и ее расчет.
7. Понятие операционной стратегии.
8. Типы инжиниринга.
9. Подходы к процессу совершенствования: процедурный и преобразующий.
10. Понятие и определение мощности.

Ответы на вопросы для промеуточной аттестации (Эталон ответа)

1. **Виды операционной деятельности.**

Операционный вид деятельности — все, что относится непосредственно к основной деятельности компании. То, что мы обычно считаем так и так - выручка от продаж, ФОТ, аренда, закупки сырья или товаров, затраты на рекламу и так далее. Иными словами, все приходы от нашей работы и все расходы для того, чтобы эту работу осуществлять.

2. ***Факторы, влияющие на создание нового продукта.***

К факторам, стимулирующим внедрение новинок в производство, относятся:

снижение уровня стабильности поступления материальных и сырьевых ресурсов, которые используют предприятия в производственной деятельности;

расширение ассортимента продукции;

изменение потребностей и предпочтений покупателей;

экономические циклы;

технологические сдвиги.

Внедрение новинок в производство обеспечивает конкурентные преимущества предприятия. В соответствии с суждениями М. Портера выделяют следующие факторы, обусловливающие конкурентные преимущества предприятия:

новые технологии;

новые запросы покупателей;

появление новых сегментов рынка;

изменение стоимости или наличия ресурсов, используемых в производстве.

Конкурентные преимущества в зависимости от устойчивости и значимости для предприятия могут быть:

преимущества низкого ранга (использование дешевой рабочей силы, наличие источников сырья, получение временных налоговых льгот) – неустойчивые;

преимущества высокого ранга (наличие на предприятии высококвалифицированного персонала) – устойчивые.

3. **Понятие торгового и производственного потенциала.**

Под понятием «потенциал» в экономике понимаются источники, возможности, средства, запасы, которые могут быть использованы для решения какой-либо задачи, достижения определенной цели.

Торговый потенциал - будущие прибыли, которые предполагается получить от продажи товаров и продуктов, например, бензина, продуктов питания и напитков или предоставления специализированных объектов для жилья, парковки автомобилей, игр и развлечений.

Производственный потенциал – это комплекс материальных, производственных, трудовых ресурсов организации, применяемых для достижения поставленных задач в производственном бизнесе. Оценка его уровня проводится с помощью следующих критериев: материалоемкость; капитализация компании (рыночная стоимость); объем продаваемых товаров за установленный период; величина выработки (производительности труда); величина обеспеченности оборотными средствами; доля товаров категории высшего качества в общей

программе производства; наличие полного портфеля заявок на реализацию товаров. Реальное использование производственного потенциала можно подсчитать. Для этого суммируют затраты на земельные, трудовые, материально-технические ресурсы. Наибольшая производственная эффективность достигается при одновременном улучшении производства, управления. Также она образуется за счет максимально эффективного взаимодействия сотрудников с техническим оборудованием. Вследствие этого выделяют три направления производственных улучшений – труд, производство, управление.

4. ***Производственный цикл и его структура.***

Производственный цикл включает в себя период времени изготовления изделия или партии с момента запуска сырья и материалов в основное производства до получения готового продукта.
Структура производственного цикла включает время выполнения основных, вспомогательных операций и перерывов в изготовлении изделий.
Начало цикла – это приход сырья и материалов, его завершение – это отгрузка продукции. То есть ПЦ – это продолжительность времени, нужная для полного изготовления товара. Результат производственного цикла – это получение готового изделия. Определение длительности ПЦ обеспечивает установление затрат времени на производство товара. Измеряется он в сутках, часах и минутах. Рассматриваемый показатель нужен в следующих случаях:

Подтверждение правильности определения программы изготовления товаров.
Формирование графика движения объектов на протяжении изготовления (логистика).
Установление масштабов незавершенного производства.
Определение размера оборотных средств.

5. ***Понятия и содержание инжиниринга.***

Инжиниринг (англ. engineering - изобретательность, знание) представляет собой инженерно-консультационные услуги, содержанием которых, является решение инженерных задач, связанных с созданием или совершенствованием технологий, продукции, производственных процессов, систем управления, устранением неопределенностей и т.п.
Инжиниринг - это определенная форма передачи знаний, технологий и опыта от специалистов исполнителя специалистам заказчика.
Инжиниринг предполагает построение бизнес-процессов на основе их проектирования и включает набор приемов и методов, которые организация использует для проектирования и перепроектирования бизнеса в соответствии со своими целями.
Выделяют три типа инжиниринга:
1. прямой инжиниринг – проектирование новых бизнес-процессов «с чистого листа»;
2. обратный инжиниринг – описание и локальное перепроектирование действующих бизнес-процессов, в целях их улучшения;
3. реинжиниринг – радикальное перепроектирование бизнеса и существующих бизнес-процессов.
При инжиниринге используется моделирование.

6. ***Виды мощности и ее расчет.***

Виды производственной мощности.
В связи с этим выделяют следующие разновидности производственной мощности:
1) Проектная мощность - определяется в процессе проектирования производства и отражает его возможности для принятых в проекте условий функционирования предприятия;
2) Освоенная мощность - это фактически достигнутая мощность, в результате устойчивой работы на предприятии;
3) Пусковая мощность – мощность, сложившаяся в период пуска производства;
4) Фактическая мощность - сложившаяся при текущих колебаниях спроса на продукцию предприятия;
5) Плановая мощность - применяемая в расчетах производства объемов продукции;
6) Входная и выходная мощность по периоду – мощность на начало или конец какого-то временного периода;

7) Вводимая и выводимая мощность – мощность, введенная или, соответственно, выведенная из эксплуатации с начала определенного периода времени;
8) Среднегодовая мощность – мощность, рассчитываемая в случае изменения ее значения в течение года, как среднеарифметическое значений производственной мощности на протяжении года;
9) Балансовая мощность – мощность, соответствующая по своей количественной мере условиям сопряжения разных по мощности единиц оборудования, сопряженных в едином технологическом процессе. Надо, однако, отметить, что балансовая мощность не всегда соответствует оптимальным значениям оборудования;
10) Резервная мощность – мощность, учитывающая необходимость остановки оборудования для профилактических и ремонтных работ на предприятии.Существует несколько методов расчета производственной мощности:

1) *По трудоемкости продукции*
2) *По производительности оборудования*

7. *Понятие операционной стратегии*

Операционная стратегия – разработка общей политики и планов использования ресурсов организации, нацеленных на максимально эффективную поддержку потенциала предприятия в долгосрочном периоде.
Цель развития операционной стратегии:
· определение требований к операциям;
· разработка планов, гарантирующих соответствие операционных возможностей требованиям.
Итогом разработки операционной стратегии является разработка приоритетов операционной системы:
· издержки производства;
· качество и надежность продукции (качество продукции и качество процесса);
· временные затраты (длина производственного цикла, период выполнения заказа и т.п.);

· надежность осуществления поставок;
· гибкость и динамичность;
· способность к освоению новой продукции и перестройке производственного процесса;
· специфические критерии для каждого отдельного товара (техническая поддержка и послепродажная поддержка поставщика, цветовая гамма, размеры, вес и др.).

8. *Типы инжиниринга.*

Инжиниринг – это комплекс услуг проектно-конструкторского, исследовательского, производственного, расчетно-аналитического характера, а также подготовка обоснований инвестирования в данную сферу бизнеса.
Потребность в инжиниринге может возникнуть в ряде ситуаций.
Запуск производства.
Смена профиля деятельности.
Модернизация.
Расширение.
Виды инжиниринга:
Данную сферу можно классифицировать по характеру деятельности:
Предпроектный инжиниринг
Проектный инжиниринг
Послепроектный инжиниринг
Также существует классификация по видам инжиниринга в различных отраслях деятельности:
Комплексный или системный инжиниринг
Строительный инжиниринг
Финансовый инжиниринг
Промышленный инжиниринг
Технологический или прямой инжиниринг

Реинжиниринг
ТРИЗ-инжиниринг
Компьютерный инжиниринг
Маркетинговый инжиниринг
Международный инжиниринг

9. Подходы к процессу совершенствования: процедурный и преобразующий.
Выделяют два концептуальных подхода к совершенствованию бизнес-процессов: а) процедурный и б) преобразовательный.
Процедурная концепция идет «от структуры к процессу». Она основывается на создании системы учета качества осуществляемых операций и процессов, которая позволяет фиксировать положительную динамику по определенным показателям в наблюдаемом процессе. Например, снижение доли вредных примесей, дефектов, материалоемкости, повышение производительности труда, надежности и конкретных потребительских свойств продуктов.
Этот подход в большей степени ориентирован на совершенствование фрагментарных процессов в рамках функционально-специализированных структур управления, их унификации и стандартизации в рамках ISO.
Процедурная концепция легче в реализации, но преобразовательная может привести к большему эффекту в будущем. Обе концепции не противоречат друг другу, поэтому в практике организации обычно используют их сочетание.

10. Понятие и определение мощности.
Производственная мощность – это показатель, отражающий максимальную способность предприятия (подразделения, объединения или отрасли) по осуществлению выпуска продукции в натуральных или стоимостных единицах измерения, отнесенных к определенному периоду времени (смена, сутки, месяц, квартал, год).
В общем виде производственную мощность можно определить, как максимально возможный выпуск продукции в соответствующий период времени при обозначенных условиях использования оборудования и производственных ресурсов (площадей, энергии, сырья, живого труда).
Производственные мощности измеряются, как правило, в тех же единицах, в которых планируется производство данной продукции в натуральном выражении (тоннах, штуках, метрах).
По продукции, имеющей широкую ассортиментную шкалу, производственные мощности могут выражаться в условно-натуральных единицах.

1. Ориентация управленческой деятельности при решении производственных проблем на потребности клиентов называется:

1.Системный подход.

2.Маркетинговый подход.+

3.Интеграционный подход.

4.Функциональный подход.

5.Комплексный подход.

2.Представление объекта управленческого воздействия в качестве совокупности взаимосвязанных элементов, имеющих общие цели, называется:

1.Системный подход.+

2.Маркетинговых подход.

3.Интеграционный подход.

4.Функциональный подход.

5.Комплексный подход.

3.Основными функциями операционного менеджмента являются:

1.Управление производством, персоналом, финансами.

2.Управление производством, персоналом, инновациями.

3.Планирование, контроль, организация, регулирование, мотивация.+

4.Управление бизнес-процессами, контроль, учет.

5.Управление производством, маркетинг, инновации.

Тест 4. Методы властной мотивации, основанные на принуждении подчиненных к выполнению той или иной деятельности, называются:

1.Административными.+

2.Организационными.

3.Социально-психологическими.

4.Экономическими.

5.Технологическими.

5.Методы выявления и развития индивидуальных способностей подчиненных называются:

1.Административными.

2.Организационными.

3.Социально-психологическими.+

4.Экономическими.

5.Технологическими.

6.Система, имеющая способность самостоятельно или во взаимодействии с другими системами удовлетворять потребности населения, называется:

1.Операционной.+

2.Социотехнической.

3.Детерминированной.

4.Маркетинговой.

5.Организационной.

7.Операционная система, конечный результат деятельности которой представляет собой уникальный продукт, называется:

1.Сервисной.

2.Проектной.+

3.Мелкосерийной.

4.Массовой.

5.Непрерывной.

8 . Операционная система, структура которой предполагает специализацию отдельных подразделений на выполнении разных операций, называется:

1.Сервисной.

2.Проектной.

3.Мелкосерийной.+

4.Массовой.

5.Непрерывной.

9.Операционная система, с высокой скоростью выпуска единицы продукции, называется:

1.Сервисной.

2.Проектной.

3.Мелкосерийной.

4.Массовой.+

5.Непрерывной.

10.Операционная система, производящая значительные объемы стандартных результатов, называется:

1.Сервисной.

2.Проектной.

3.Мелкосерийной.

4.Массовой.

5.Непрерывной.

11.Операционная система, результаты деятельности которой производятся и потребляются одновременно, называется:

1.Сервисной.

2.Проектной.

3.Мелкосерийной.

4.Массовой.

5.Непрерывной.

12.Какой из приведенных факторов не применяется во внимание при решении вопроса о размещении производства на макроуровне:

1.Демографический.

2.Экономический.

3.Политический.

4.Инфраструктурный.

5.Экологический.

Тест. 13. Какой из приведенных факторов не принимается во внимание при решении вопроса о размещении производства на микроуровне:

1.Конкуренции.

2.Нормы развития промзоны.

3.Налоговой политики.

4.Транспортной инфраструктуры.

5.Энергообеспечения.

14.При планировании работ, носящих временный характер, используется:

1.Генеральное компонирование.

2.Фиксированное позиционирование.

3.Линейное планирование.

4.Практирование.

5.Пропорционально-функциональная схема.

15. Группировку производственных ресурсов по признаку выполняемых работ предполагает:

1.Генеральное компонирование.

2.Фиксированное позиционирование.

3.Линейное планирование.

4.Практирование.

5.Пропорционально-функциональная схема.+

16.При организации непрерывного производства используется:

1.Генеральное компонирование.

2.Фиксированное позиционирование.

3.Линейное планирование.+

4.Практирование.

5.Пропорционально-функциональная схема.

17.Для придания процессу планирования целостности относительно горизонтальных и вертикальных уровней предприятия используется принцип:

1.Непрерывности.

2.Участия.

3.Полноты.

4.Координации и интеграции.+

5.Экономичности.

18. Разработка планов предприятия, с учетом мнения персонала их выполняющих, происходит на основе принципа:

1.Непрерывности.

2.Участия.+

3.Полноты.

4.Координации и интеграции.

5.Экономичности.

19.Оптимизация затрат на осуществление плановой деятельности происходит на основе принципа:

1.Непреывности.

2.Участия.

3.Полноты.

4.Координации и интеграции.

5.Экономичности.+

20.Составление плана последовательного выполнения работ, в котором каждая из них описывается с требуемой мерой детализации, называется:

1.Нормативным методом.

2.Линейным программированием.

3.Методом последовательного описания операций.+

4.Методом рабочего календаря.

5.Методом сетевого планирования.

21.Построение таблиц, в которых указываются виды работ, сроки и последовательность их выполнения, называется:

1.Нормативным методом.

2.Линейным программированием.

3.Методом последовательного описания операций.

4.Методом рабочего календаря.

5.Методом сетевого планирования.+

22 . Выбор оптимального варианта функционирования предприятия при заданных критериях называется:

1.Нормативным методом.

2.Линейным программированием.+

3.Методом последовательного описания операций.

4.Методом рабочего календаря.

5.Методом сетевого планирования.

23.Выделите фактор не влияющий на разработку агрегативного плана предприятия:

1.Прогнозируемый уровень конкуренции.+

2.Прогнозируемый спрос.

3.Численность работников.

4.Объем производства.

5.Деятельность субподрядчиков.

24.Агрегативный план предприятия охватывает период:

1.От 6 до 18 мес.

2.От 3 до 18 мес.+

3.От 4 до 12 мес.

4.От 12 до 18 мес.

5.От 1 до 18 мес.

25.Перечень определенных количественных показателей, необходимых для производства планового количества изделий – это:

1.Производственный график.

2.Ведомость о составе изделия.+

3.Производственный план.

4.Временным графиком товара.

5.План чистой потребности в материалах.

26.Количество и сроки реальных объемов производства готовых изделий или комплектующих, учитывающий размеры складских запасов – это:

1.Производственный график.

2.Ведомость о составе изделия.

3.Производственный план.

4.Временным графиком товара.

5.План чистой потребности в материалах.+

27.Соотношение между основными источниками при формировании финансовых фондов и распределении средств по направлениям использования – это:

1.Структура капитала предприятия.+

2.Баланс предприятия.

3.Бюджет предприятия.

4.Внутренние фонды предприятия.

5.Правильного ответа нет.

28.Что же относится к текущим активам предприятия:

1.Наличность в кассе и на банковских счетах.

2.Ценные бумаги предприятия.

3.Дебеторская задолженность.

4.Материальные запасы.

5.Правильного ответа нет.+

29.Структура капитала предприятия зависит:

1.От вида хозяйственной деятельности.+

2.От конъюнктуры рынка.

3.От состояния экономики страны.

4.От формы собственности.

5.Все ответы верны.

30.Результатом финансового планирования является:

1.Баланс предприятия.

2.Бюджет предприятия.+

3.Финансовый план предприятия.

4.Кредиторская задолженность предприятия.

5.Правильного ответа нет.

ПК-3.1-З1	Воспросы:1-10 Тестовое задание: 1-30
ПК-3.1-З2	Воспросы:1-10 Тестовое задание: 1-30

5.2.2 Задания для оценки умений, владений и опыта деятельности

Задача 1.

Производительность может быть измерена различными путями, такими, как затраты труда, капитала, энергии, используемых материалов и т. д. В этой задаче производитель запеченных яблок, продаваемых в супермаркете, способен на имеющемся оборудова- нии производить 24 порции из одной меры яблок. Его текущие закупки составляют 100 мер яблок в день, и каждая мера требует трех часов на процесс переработки. Предприним полагает, что может купить у оптового торговца яблоки лучшего качества по той же цене. В этом случае производитель может увеличить выход до 26 порций из одной меры яблок. Его затраты труда будут возрастать на восемь часов в день.

Как отразится на производительности (количестве порций на час труда) решение предпринять закупки у оптового торговца?

Решение

Текущая производительность = = 8.0 порций/ч.

Производительность при оптовой закупке = 26 порций х 100 мер = 2600

(100 мер х 3 часа) + 8 ч

308 • = 8.44 порций/ч.

Используя данные прошлого года как базу (т. е. 8.0), считаем, что прирост производительности составит 5.5%: 8.44/8.0 = 1.055, или 5.5% по отношению к прошлому году.

Задача 2.

Женщина - предприниматель собирается открывать ресторан недалеко от университетского городка. По одному плану проект включает бар с продажей пива, другой план не включает бар. В том и другом случае ее шансы на успех будут .6 (и на провал .4). Ежегодный доход, включая бар, равен $325000. Без бара доход составит только $250000. Провал при наличии бара был бы оценен $70000, а без бара - $20000. Выберите вариант для предпринимателя, используя показатель денежной отдачи как критерий решения. Должен ли бизнес-план включать бар?

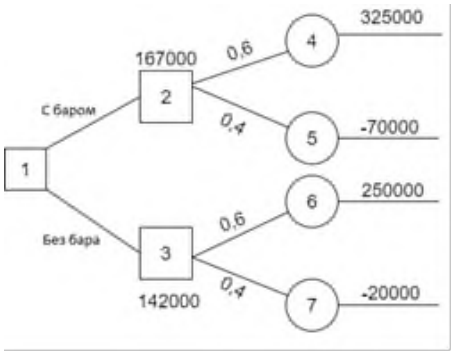

Оценка узлов:

*2. 0.6*325000+-70000*0.4=167000*

*3. 0.6*250000+-20000*0.4=142000*

Ответ: Должен, т.к. показатель денежной отдачи больше. (167000)

Задача 3.

Малый производитель ряда продуктов из сыра определяет, сколько ящиков сыра производить каждый месяц. Вероятность, что спрос будет 6 ящиков, равна .1, семь - .3 и восемь - .5, девять - .1. Затраты на каждый ящик - $45, а цена - $95. В случае непродажи ящика к концу месяца он списывается как испорченный. Сколько ящиков сыра должно производиться каждый месяц?

Составим платежную матрицу задачи: Пусть производитель выпустил 6 ящиков сыра. Тогда при спросе 6 ящиков его доход составит , при спросе 7,8,9 доход будет таким же. Пусть производитель выпустил 7 ящиков сыра. Тогда при спросе 6 ящиков его доход составит , при спросе 7 ящиков При спросе 8 и 9ящиков доход будет таким же, как при спросе 7 ящиков. Пусть производитель выпустил 8 ящиков сыра. Тогда при спросе 6 ящиков его доход составит при спросе 7 ящиков . При спросе 8 и 9 ящиков доход будет Пусть производитель выпустил 9 ящиков сыра. Тогда при спросе 6 ящиков его доход составит , при спросе 7 ящиков При спросе 8 ящиков доход будет . При спросе 9 ящиков доход будет.

Пусть производитель выпустил 6 ящиков сыра. Тогда при спросе 6 ящиков его доход составит 6(95-45)=300$, при спросе 7,8,9 доход будет таким же.

Пусть производитель выпустил 7 ящиков сыра. Тогда при спросе 6 ящиков его доход составит 6(95-45)-45=255$, при спросе 7ящиков 7(95-45)=350$. При спросе 8 и 9 ящиков доход будет таким же, как при спросе 7 ящиков.

*Пусть производитель выпустил 8 ящиков сыра. Тогда при спросе 6 ящиков его доход составит 6(95-45)-2*45=210$, при спросе 7ящиков 7(95-45)-45=305$. При спросе 8 и 9 ящиков доход будет 8(94-45)=400$.*

Задача 4.

Компания только что провела наблюдения за одним из видов работ в своей лаборатории в преддверии перевода этого вида работ на фабрику для производственной деятельности. Фирма хочет получить точный прогноз в отношении затрат и трудовых ресурсов. Ей необходимы уровень доверительности 99 % и время цикла (обработки) в пределах 3 % от истинного значения. Сколько наблюдений должна провести фирма?

Собранные данные приведены в таблице._____

Наблюдение	Время, с	Наблюдение	Время, с
1	1,7	4	1,4
2	1,6	5	1,4
3	1,4		

Ответ:

Для определения количества наблюдений, которые необходимо провести, чтобы получить точный прогноз, мы можем использовать формулу для расчета объема выборки при известной дисперсии:

*n = (Z * σ / E)^2*

где:

n - количество наблюдений,

Z - значение стандартного нормального распределения для выбранного уровня доверительности (для 99 % уровня доверительности Z = 2.33),

σ - стандартное отклонение (дисперсия) выборки,

E - допустимая ошибка (3 % от истинного значения).

Для начала найдем стандартное отклонение (дисперсию) выборки:

1. Рассчитаем среднее значение времени работы:

Среднее = (1,7 + 1,6 + 1,4 + 1,4) / 4 = 1,525

2. Рассчитаем стандартное отклонение выборки:

Стандартное отклонение^2 = ((1,7 - 1,525)^2 + (1,6 - 1,525)^2 + (1,4 - 1,525)^2 + (1,4 - 1,525)^2) / 3 = 0,04375

Стандартное отклонение = √(0,04375) ≈ 0,209

Теперь мы можем подставить значения в формулу:

*n = (2,33 * 0,209 / (0,03 * 1,525))^2*

n ≈ 51,06

Поскольку наблюдения не могут быть дробными, округлим ответ до ближайшего целого числа.

Таким образом, фирме необходимо провести примерно 51 наблюдение, чтобы получить точный прогноз с уровнем доверительности 99 % и ошибкой в пределах 3 % от истинного значения.

Задача 5.

Фирме по строительству судов требуется 20000 заклепок в год, расходуемых с постоянной интенсивностью. Организационные издержки составляют 0,5 тыс. р. за партию, цена одной заклепки — 10 р. Издержки на хранение одной заклепки оценены в 12,5% ее стоимости. Найти оптимальный размер партии поставки, оптимальную продолжительность цикла и оптимальное число поставок за год.

Решение:

Обозначим:

g – годовой спрос; g = 20000

b – организационные издержки;

b =0,5 тыс.р.

s – цена товара; s = 0,01 тыс. р.

h – издержки содержания запасов;

*h = 0,01*0,125=0,00125 тыс. р.*

q – размер партии поставки

Общие издержки в течение года:

$C = C_1 + C_2 + C_3$,

где C_1 – общие организационные издержки; C_2 – стоимость товаров; C_3 – общие издержки содержания запасов.

$C_1 = \frac{g}{q} * b$, *где* $\frac{g}{q}$*-количество партий;* $C_1 = \frac{20000}{q} * 0.5 = \frac{10000}{q}$;

$C2 = s \cdot g$; $C2 = 0{,}01 \cdot 20000 = 200$;

$C_3 = h * \frac{q}{2}$, *, где* $\frac{q}{2}$*-среднее количество запасов на складе;* $C_3 = 0{,}00125 * \frac{q}{2}$

Имеем $C=\frac{10000}{q2}$ *+ 0 0006250,=0* $\Rightarrow\frac{10000}{q2}$*0 000625*$\Rightarrow q^2$*= 16000000*$\Rightarrow q_{опт}=\sqrt{16000000}$*=4000 ед.*

n – число поставок; $n_{опт}=\frac{s}{q\text{опт}}=\frac{20000}{4000}$*=5;* $t=\frac{365}{n\text{ опт}}$*=73 дня*

Ответ: Оптимальный размер партии составляет 4000заклепок; число поставок – 5; продолжительность цикла – 73 дня.

Задача 6.

Склад пополняется каждый месяц некоторыми изделиями. В течение первых 5 месяцев года объемы пополнения равны соответственно 10, 20, 20, 20 и 30 изделиям. Начальный запас к началу первого месяца равен 10 изделиям. На основании опыта получено распределение спроса на товар, представленное в таблице. Сдвиг по времени между заказом на пополнение и доставкой на склад равен 6 мес. Издержки в расчете на одно изделие из-за излишка изделий равны 10 ден. ед., а от их нехватки - 120 ден. ед. Найти оптимальное пополнение склада на шестой месяц.

Ответ: Для нахождения оптимального пополнения склада на шестой месяц, нужно рассчитать ожидаемый спрос на этот месяц и учесть уже имеющийся запас на складе.

Суммируем объемы пополнения за первые 5 месяцев: 10 + 20 + 20 + 20 + 30 = 100 изделий.

Расчет ожидаемого спроса на шестой месяц:

Видно, что вероятность спроса равна 0.2 для 0 изделий, 0.3 для 10 изделий, 0.4 для 20 изделий и 0.1 для 30 изделий.

*Ожидаемый спрос = (вероятность спроса * объем спроса) для каждого возможного значения спроса*

*= (0.2 * 0) + (0.3 * 10) + (0.4 * 20) + (0.1 * 30)*
= 6 + 8 + 3
= 17 изделий

Для определения оптимального пополнения склада на шестой месяц, нужно учесть уже имеющийся запас на складе и ожидаемый спрос.

Изначально на складе есть 10 изделий.

Если ожидаемый спрос превышает количество изделий на складе, то следует заказать достаточное количество товара.

Если ожидаемый спрос меньше или равен количеству изделий на складе, то можно не пополнять запасы.

В данном случае, ожидаемый спрос (17) превышает количество изделий на складе (10), поэтому следует заказать:

Пополнение склада = ожидаемый спрос - количество изделий на складе
= 17 - 10
= 7 изделий

Таким образом, оптимальное пополнение склада на шестой месяц составляет 7 изделий.

ПК-3.1-У1	Задача: 1-6
ПК-3.1-У2	Задача: 1-6

ПК-3.1-В1	Задача: 1-6
ПК-3.1-В2	Задача: 1-6

5.3 Описание показателей и критериев оценивания компетенций в процессе их освоения, описание шкал оценивания

Оценивание знаний, умений, навыков и (или) опыта деятельности, характеризующих этапы формирования компетенций - это совокупность действий, позволяющих выявить качественные и количественные характеристики результатов обучения, оценить, как освоен обучающимися материал учебной дисциплины.

Выделяют три функции контроля результатов обучения по дисциплине:

1) диагностическая – призвана выявить и оценить интересующие нас свойства обучающихся,

а также уровни его знаний, умений и навыков.

2) обучающая – имеет целью оптимизировать самостоятельную работу обучающихся, активизировать их познавательную деятельность при подготовке к текущим занятиям, а также в период написания контрольных работ, рефератов, и подготовки к зачетам и экзаменам.

3) воспитательная функция состоит в формировании у обучаемых ответственного и творческого отношения к ученым дисциплинам, а через них – любви к профессии, в развитии у каждого культа учебы.

К организации контроля результатов обучения по дисциплине предъявляются определенные педагогические требования:

- индивидуальный характер контроля, предполагающий выдачу индивидуальных заданий обучающимся и такую организацию контроля, которая бы исключила подсказки;
- систематичность, регулярность контроля, побуждающая обучающихся к активизации познавательной деятельности;
- всесторонность, заключающаяся в том, что контроль должен охватывать все основные разделы учебной программы, обеспечивать проверку знаний, умений, навыков;
- разнообразие форм контроля;
- объективность контроля, исключающая преднамеренные, субъективные и ошибочные суждения и выводы преподавателя, основанные на недостаточном понимании обучающихся или предвзятом к ним отношениям;
- дифференцированный подход, учитывающий особенности личных качеств каждого обучающегося;
- тактичность преподавателя;
- единство требований преподавателей, осуществляющих контроль за учебной работой обучающихся в данной группе.

Важно на всех этапах оценки результатов обучения по дисциплине проявлять полную объективность. Нельзя связывать оценку результатов деятельности с оценкой личности обучающегося.

5.3.1 Методические материалы, определяющие процедуры оценивания знаний, умений, навыков и (или) опыта деятельности в ходе текущего контроля успеваемости

УСТНЫЙ ОТВЕТ (показатель компетенции «Знание»)

Оценка знаний предполагает дифференцированный подход к обучающемуся, учет его индивидуальных способностей, степень усвоения и систематизации основных понятий и категорий по дисциплине. Кроме того, оценивается не только глубина знаний поставленных вопросов, но и умение использовать в ответе практический материал. Оценивается культура речи, владение навыками ораторского искусства.

Краткая характеристика оценочного средства	Техника обучения, предполагающая проведение группового или индивидуального собеседования (опроса) в процессе проведения практических (семинарских) занятий или лекционных занятий.
Представление оценочного средства в фонде	Перечень вопросов для устного опроса на практических (семинарских) занятиях. Перечень вопросов для повторения на лекционных занятиях
Предел длительности	5-10 минут
Предлагаемое количество заданий	Один основной вопрос, дополнительные по решению преподавателя
Последовательность выборки вопросов из каждого раздела	Случайная
Критерии оценивания (требования к ответу):	Последовательность, полнота, логичность изложения, анализ различных точек зрения, самостоятельное обобщение материала, использование профессиональных терминов, культура речи, навыки ораторского искусства. Изложение материала без фактических ошибок.

Критерии оценки (характеристики ответа обучающегося):	Оценка **«Отлично»** выставляется обучающемуся, сформулировавшему полный и правильный ответ на вопросы занятия, логично структурировавшему и изложившему материал. При этом обучающийся должен показать знание специальной литературы. Для получения отличной оценки необходимо продемонстрировать умение обозначить проблемные вопросы в соответствующей области специальной педагогики, проанализировать их и предложить варианты решений, дать исчерпывающие ответы на уточняющие и дополнительные вопросы. Оценка **«Хорошо»** выставляется обучающемуся, который дал полный правильный ответ на вопросы занятия с соблюдением логики изложения материала, но допустил при ответе отдельные неточности, не имеющие принципиального характера. Оценка «хорошо» может выставляться обучающемуся, недостаточно чётко и полно ответившему на уточняющие и дополнительные вопросы. Оценка **«Удовлетворительно»** выставляется обучающемуся, показавшему неполные знания, допустившему ошибки и неточности при ответе на вопросы занятия, продемонстрировавшему неумение логически выстроить материал ответа и сформулировать свою позицию по проблемным вопросам. При этом хотя бы по одному из заданий ошибки не должны иметь принципиального характера. Обучающийся, ответ которого оценивается «удовлетворительно», должен опираться в своем ответе на учебную литературу. Оценка **«Неудовлетворительно»** выставляется обучающемуся, если он не дал ответа по вопросам занятия, дал неверные, содержащие фактические ошибки ответы на все вопросы, не смог ответить на дополнительные и уточняющие вопросы. Неудовлетворительная оценка выставляется обучающемуся, отказавшемуся отвечать на вопросы.

ТЕСТ (показатель компетенции «Знание»)

Краткая характеристика оценочного средства	Является одним из средств контроля знаний обучающихся по дисциплине (модулю). Система стандартизированных заданий, позволяющая измерить уровень знаний и умений обучающегося.
Представление оценочного средства в фонде	Тестовые задания
Критерии оценивания (требования к ответу):	Правильный ответ на вопрос
Критерии оценки (характеристики ответа обучающегося):	Оценка **«*Отлично*»** – 90-100% правильных ответов. Оценка **«*Хорошо*»** – 70-89% правильных ответов. Оценка **«*Удовлетворительно*»** – 50-69% правильных ответов. Оценка **«*Неудовлетворительно*»** – менее 50% правильных ответов.

РЕШЕНИЕ ПРАКТИЧЕСКИХ ЗАДАНИЙ, задач и др. (показатель компетенции «Владение»)

Краткая характеристика	Техника обучения, предполагающая проектирование решения

оценочного средства	конкретной задачи
Представление оценочного средства в фонде	Перечень практических заданий
Критерии оценивания (требования к ответу):	Последовательность, полнота, логичность описания и интерпретацию ситуации. Владение профессионально-понятийным аппаратом. Самостоятельное обобщение материала и обосновывание своих суждений. Профессиональное прогнозирование и проектирование развития ситуации или объекта. Предложение эффективных способов решения задания.
Критерии оценки (характеристики ответа обучающегося):	Оценка **«Отлично»**. Обучающийся даёт грамотное описание и интерпретацию ситуации, свободно владея профессионально-понятийным аппаратом, умеет высказывать и обосновывать свои суждения, профессионально прогнозирует и проектирует развитие ситуации или объекта, предлагает эффективные способы решения задания. Оценка **«Хорошо»**. Обучающийся даёт грамотное описание и интерпретацию рассматриваемой ситуации; достаточно владеет профессиональной терминологией, владеет приемами проектирования, допуская неточности; ответ правильный, полный, с незначительными неточностями или недостаточно полный. Оценка **«Удовлетворительно»**. Обучающийся слабо владеет профессиональной терминологией при описании и интерпретации рассматриваемой ситуации, допускает ошибки при проектировании способов деятельности, слабо обосновывает свои суждения, излагает материал неполно, непоследовательно. Оценка **«Неудовлетворительно»**. Обучающийся не владеет профессиональной терминологией, не умеет грамотно обосновать свои суждения, отказывается решать задание или отвечать на вопрос. Обнаруживается незнание основ проектирования, допущены грубые ошибки.

Творческое задание

ЭССЕ (показатель компетенции «Умение»)

Краткая характеристика оценочного средства	Продукт самостоятельной работы обучающегося. Небольшая по объему письменная работа, сочетающая свободные, субъективные рассуждения по определенной теме с элементами научного анализа. Текст должен быть легко читаем, но необходимо избегать нарочито разговорного стиля, сленга, шаблонных фраз.
Представление оценочного средства в фонде	Тематика эссе
Предел длительности (обьем)	5-15 страниц
Предлагаемое количество заданий	Одна основная проблема
Последовательность выборки тем	По решению обучающегося
Критерии оценивания (требования к ответу):	Оценка учитывает соблюдение жанровой специфики эссе, наличие логической структуры построения текста, наличие авторской позиции, ее научность и связь с современным пониманием вопроса, адекватность аргументов, стиль

	изложения, оформление работы. Следует помнить, что прямое заимствование (без оформления цитат) текста из Интернета или электронной библиотеки недопустимо.
Критерии оценки (характеристики ответа обучающегося):	Оценка «***Отлично***» ставится в случае, когда определяется: наличие логической структуры построения текста (вступление с постановкой проблемы; основная часть, разделенная по основным идеям; заключение с выводами, полученными в результате рассуждения); наличие четко определенной личной позиции по теме эссе; адекватность аргументов при обосновании личной позиции, стиль изложения. Оценка «***Хорошо***» ставится, когда в целом определяется: наличие логической структуры построения текста (вступление с постановкой проблемы; основная часть, разделенная по основным идеям; заключение с выводами, полученными в результате рассуждения); но не прослеживается наличие четко определенной личной позиции по теме эссе; не достаточно аргументов при обосновании личной позиции. Оценка «***Удовлетворительно***» ставится, когда в целом определяется: наличие логической структуры построения текста (вступление с постановкой проблемы; основная часть, разделенная по основным идеям; заключение), но не прослеживаются четкие выводы, нарушается стиль изложения. Оценка «***Неудовлетворительно***» ставится, если не выполнены никакие требования.

Исследовательский проект

РЕФЕРАТ (показатель компетенции «Умение»)

Краткая характеристика оценочного средства	Структура исследовательского проекта приближена к формату научного исследования и содержит доказательство актуальности избранной темы, определение научной проблемы, предмета и объекта исследования, целей и задач, методов, источников, историографии, обобщение результатов, выводы. Результаты выполнения исследовательского проекта оформляется в виде реферата. Продукт самостоятельной работы обучающегося, представляющий собой краткое изложение в письменном виде полученных результатов теоретического анализа определенной научной (учебно-исследовательской) темы, где автор раскрывает суть исследуемой проблемы, приводит различные точки зрения, а также собственные взгляды на нее.
Представление оценочного средства в фонде	Тематика рефератов
Предел длительности (обьем)	10-25 страниц
Предлагаемое количество заданий	Одна основная проблема, несколько вспомагательных
Последовательность выборки тем	По решению обучающегося
Критерии оценивания (требования к ответу):	Учитывается доказательство актуальности темы исследования, определение научной проблемы, объекта и

	предмета исследования, целей и задач, источников, методов исследования, выдвижение гипотезы, обобщение результатов и формулирование выводов, обозначение перспектив дальнейшего исследования.
Критерии оценки (характеристики ответа обучающегося):	Оценка «***Отлично***»: выполнены все требования к написанию и защите реферата (4.1): обозначена проблема и обоснована её актуальность, сделан краткий анализ различных точек зрения на рассматриваемую проблему и логично изложена собственная позиция, сформулированы выводы, тема раскрыта полностью, выдержан объём, соблюдены требования к внешнему оформлению, даны правильные ответы на дополнительные вопросы. Оценка «***Хорошо***»: основные требования к реферату и его защите выполнены, но при этом допущены недочёты. В частности, имеются неточности в изложении материала; отсутствует логическая последовательность в суждениях; не выдержан объём реферата; имеются упущения в оформлении; на дополнительные вопросы при защите даны неполные ответы Оценка «***Удовлетворительно***»: имеются существенные отступления от требований к реферированию. В частности: тема освещена лишь частично; допущены фактические ошибки в содержании реферата или при ответе на дополнительные вопросы; во время защиты отсутствует вывод. Оценка «***Неудовлетворительно***»: тема реферата не раскрыта, обнаруживается существенное непонимание проблемы.

Информационный проект

ДОКЛАД (показатель компетенции «Умение»)

Краткая характеристика оценочного средства	Информационный проект – проект, направленный на стимулирование учебно-познавательной деятельности студента с выраженной эвристической направленностью (поиск, отбор и систематизация информации об объекте, оформление ее для презентации). Информационный проект отличается от исследовательского проекта, поскольку представляет собой такую форму учебно-познавательной деятельности, которая отличается ярко выраженной эвристической направленностью.
Представление оценочного средства в фонде	Тематика докладов
Предел длительности	5-10 минут
Предлагаемое количество заданий	Одна основная проблема
Последовательность выборки тем	По решению обучающегося
Критерии оценивания (требования к ответу):	Учитывается самостоятельный поиск, отбор и систематизация информации, раскрытие вопроса (проблемы), ознакомление студенческой аудитории с этой информацией (представление информации), ее анализ и обобщение, оформление, полные ответы на вопросы аудитории с примерами.
Критерии оценки (характеристики ответа	Оценка «***Отлично***» ставится в случае, когда обучающийся полностью раскрывает вопрос (проблему), представляет

обучающегося):	информацию систематизировано, последовательно, логично, взаимосвязано, использует более 5 профессиональных терминов, широко использует информационные технологии, ошибки в информации отсутствуют, дает полные ответы на вопросы аудитории с примерами. Оценка «***Хорошо***» ставится, если обучающийся раскрывает вопрос (проблему), представляет информацию систематизировано, последовательно, логично, взаимосвязано, использует более 2 профессиональных терминов, достаточно использует информационные технологии, допускает не более 2 ошибок в изложении материала, дает полные или частично полные ответы на вопросы аудитории. Оценка «***Удовлетворительно***» ставится, если обучающийся, раскрывает вопрос (проблему) не полностью, представляет информацию не систематизировано и не совсем последовательно, использует 1-2 профессиональных термина, использует информационные технологии, допускает 3-4 ошибки в изложении материала, отвечает только на элементарные вопросы аудитории без пояснений. Оценка «***Неудовлетворительно***» ставится, если вопрос не раскрыт, представленная информация логически не связана, не используются профессиональные термины, допускает более 4 ошибок в изложении материала, не отвечает на вопросы аудитории.

5.3.2 Методические материалы, определяющие процедуры оценивания знаний, умений, навыков и (или) опыта деятельности в ходе промежуточной аттестации

ТЕСТ (показатель компетенции «Знание»)

Краткая характеристика оценочного средства	Контрольное мероприятие, которое проводится по окончанию изучения дисциплины в виде, предусмотренном учебным планом.
Представление оценочного средства в фонде	Тестовые задания
Предел длительности	90 минут
Предлагаемое количество заданий	30 вопросов
Последовательность выборки вопросов из каждого раздела	Случайная
Критерии оценивания (требования к ответу):	Правильный ответ на вопрос
Критерии оценки (характеристики ответа обучающегося):	Оценка «***Отлично***» – 90-100% правильных ответов. Оценка «***Хорошо***» – 70-89% правильных ответов. Оценка «***Удовлетворительно***» – 50-69% правильных ответов. Оценка «***Неудовлетворительно***» – менее 50% правильных ответов.

5.3.3 Критерии оценки результатов обучения по дисциплине (модулю)

Шкала оценивания	Результаты обучения	Показатели оценивания результатов обучения
ОТЛИЧНО	Знает:	- обучающийся глубоко и всесторонне усвоил материал,

Шкала оценивания	Результаты обучения	Показатели оценивания результатов обучения
		уверенно, логично, последовательно и грамотно его излагает, опираясь на знания основной и дополнительной литературы, - на основе системных научных знаний делает квалифицированные выводы и обобщения, свободно оперирует категориями и понятиями.
	Умеет:	- обучающийся умеет самостоятельно и правильно решать учебно-профессиональные задачи или задания, уверенно, логично, последовательно и аргументировано излагать свое решение, используя научные понятия, ссылаясь на нормативную базу.
	Владеет:	- обучающийся владеет рациональными методами (с использованием рациональных методик) решения сложных профессиональных задач, представленных деловыми играми, кейсами и т.д.; При решении продемонстрировал навыки - выделения главного, - связкой теоретических положений с требованиями руководящих документов, - изложения мыслей в логической последовательности, - самостоятельного анализа факты, событий, явлений, процессов в их взаимосвязи и диалектическом развитии.
ХОРОШО	Знает:	- обучающийся твердо усвоил материал, достаточно грамотно его излагает, опираясь на знания основной и дополнительной литературы, - затрудняется в формулировании квалифицированных выводов и обобщений, оперирует категориями и понятиями, но не всегда правильно их верифицирует.
	Умеет:	- обучающийся умеет самостоятельно и в основном правильно решать учебно-профессиональные задачи или задания, уверенно, логично, последовательно и аргументировано излагать свое решение, не в полной мере используя научные понятия и ссылки на нормативную базу.
	Владеет:	- обучающийся в целом владеет рациональными методами решения сложных профессиональных задач, представленных деловыми играми, кейсами и т.д.; При решении смог продемонстрировать достаточность, но не глубинность навыков, - выделения главного, - изложения мыслей в логической последовательности, - связки теоретических положений с требованиями руководящих документов, - самостоятельного анализа факты, событий, явлений, процессов в их взаимосвязи и диалектическом развитии.
УДОВЛЕТВО-РИТЕЛЬНО	Знает:	- обучающийся ориентируется в материале, однако затрудняется в его изложении; - показывает недостаточность знаний основной и дополнительной литературы; - слабо аргументирует научные положения; - практически не способен сформулировать выводы и обобщения; - частично владеет системой понятий.
	Умеет:	- обучающийся в основном умеет решить учебно-

Шкала оценивания	Результаты обучения	Показатели оценивания результатов обучения
		профессиональную задачу или задание, но допускает ошибки, слабо аргументирует свое решение, недостаточно использует научные понятия и руководящие документы.
	Владеет:	- обучающийся владеет некоторыми рациональными методами решения сложных профессиональных задач, представленных деловыми играми, кейсами и т.д.; При решении продемонстрировал недостаточность навыков - выделения главного, - изложения мыслей в логической последовательности, - связки теоретических положений с требованиями руководящих документов, - самостоятельного анализа факты, событий, явлений, процессов в их взаимосвязи и диалектическом развитии.
НЕУДОВЛЕТВО-РИТЕЛЬНО	Знает:	- обучающийся не усвоил значительной части материала; - не может аргументировать научные положения; - не формулирует квалифицированных выводов и обобщений; - не владеет системой понятий.
	Умеет:	обучающийся не показал умение решать учебно-профессиональную задачу или задание.
	Владеет:	не выполнены требования, предъявляемые к навыкам, оцениваемым «удовлетворительно».

6. Перечень основной и дополнительной учебной литературы, необходимой для освоения дисциплины

6.1 Основная литература

1. Колношенко, В. И. Управление операциями. Инновационный менеджмент в управлении персоналом. Выпуск 13 : глоссарий / В. И. Колношенко, О. В. Колношенко ; под редакцией Ю. Н. Царегородцев. — Москва : Московский гуманитарный университет, 2017. — 128 c. — ISBN 978-5-906912-54-1. — Текст : электронный // Цифровой образовательный ресурс IPR SMART : [сайт]. — URL: https://www.iprbookshop.ru/74746.html

6.2 Дополнительная литература

1. Сафина, Г. Р. Управление операциями : учебное пособие / Г. Р. Сафина. — Казань : Казанский национальный исследовательский технологический университет, 2010. — 81 c. — ISBN 978-5-7882-0929-6. — Текст : электронный // Цифровой образовательный ресурс IPR SMART : [сайт]. — URL: https://www.iprbookshop.ru/63516.html

6.3 Периодические издания для направления Менеджмент:

1. Вопросы экономики
2. Российская газета
3. Российский журнал менеджмента

6.4 Электронные библиотечные системы, электронные образовательные ресурсы и базы

1. **Электронно-библиотечная система (ЭБС) «ZNANIUM.COM»**
   Режим доступа**:** http://www.znanium.com/
   Авторизация по логину и паролю, полученному в библиотеке.

Доступ возможен с любого компьютера, подключенного к сети Интернет.

2. **Электронно-библиотечная система (ЭБС) «IPR BOOKS»**
   Режим доступа: https:// **www.iprbookshop.ru /**
   Авторизация в читальном зале библиотеки и далее доступ с любого компьютера, подключенного к сети Интернет.

3. **Справочная Правовая Система КонсультантПлюс**
   Режим доступа**:** http://www.consultant.ru/
   Доступ в компьютерных классах, учебном зале судебных заседаний, читальном зале библиотеки.

4. **Справочная Правовая Система Гарант**
   Режим доступа**:** http://www.garant.ru/
   Доступ в компьютерных классах, учебном зале судебных заседаний, читальном зале библиотеки.

5. **Президент Российской Федерации**
   Режим доступа: **http://www.gov.ru/main/page3.html**
   Доступ свободный

6. **Правительство Российской Федерации**
   Режим доступа: **http://www.gov.ru/main/ministry/isp-vlast44.html**
   Доступ свободный

7. **Федеральное собрание Российской Федерации**
   Режим доступа: **http://www.gov.ru/main/page7.html**
   Доступ свободный

8. **Счетная палата Российской Федерации**
   Режим доступа: **http://audit.gov.ru/**
   Доступ свободный

9. **Генеральная прокуратура Российской Федерации**
   Режим доступа: **http://www.genproc.gov.ru/**
   Доступ свободный

10. **Уполномоченный по правам человека в Российской Федерации**
    Режим доступа: **http://ombudsmanrf.org/**
    Доступ свободный

11. **Официальный сайт мэра Москвы**
    Режим доступа: **https://www.mos.ru/**
    Доступ свободный

12. **Московская городская Дума**
    Режим доступа: **https://duma.mos.ru/ru/**
    Доступ свободный

13. **Правительство Московской области**
    Режим доступа: **https://mosreg.ru/**
    Доступ свободный

14. **Московская областная Дума**

Режим доступа: **https://www.mosoblduma.ru/**
Доступ свободный

15. **Федеральный информационный фонд стандартов (профессиональная база данных)**
Режим доступа: http://www.gostinfo.ru/pages/Maintask/fund/
Доступ свободный

16. **Портал открытых данных Российской Федерации (профессиональная база данных)**
Режим доступа: http://data.gov.ru/
Доступ свободный

17. **Федеральная государственная информационная система территориального планирования (профессиональная база данных)**
Режим доступа: https://fgistp.economy.gov.ru/
Доступ свободный

18. **База предприятий, компаний и организаций РФ по различным областям деятельности**
Режим доступа: http://www.baza-r.ru/enterprises/
Доступ свободный

19. **База данных по культурным ресурсам, культурным наследиям Министерства культуры РФ**
Режим доступа: http://opendata.mkrf.ru/opendata/
Доступ свободный

20. **Информационно-справочная система Административно-управленческого портала**
Режим доступа: http://www.aup.ru/
Доступ свободный

21. **База данных о субъектах малого и среднего предпринимательства**
Режим доступа: https://ofd.nalog.ru/
Доступ свободный

22. **«История России - Федеральный портал История.РФ» (база данных материалов по истории) (профессиональная база данных)**
Режим доступа: http://www.histrf.ru
Доступ свободный

23. **Безопасность жизнедеятельности (профессиональная база данных)**
Режим доступа: http://www.kornienko-ev.ru/BCYD/index.html
Доступ свободный

24. **Информационно образовательный портал по безопасности (профессиональная база данных)**
Режим доступа: http://0bj.ru/
Доступ свободный

25. **Основы безопасности жизнедеятельности. Научно-методический и информационный журнал (профессиональная база данных)**
Режим доступа: http://spasedu.ru/студентам/
Доступ свободный

26. **Информационный ресурс Охрана труда (профессиональная база данных)**
Режим доступа: http://ohrana-bgd.ru/
Доступ свободный

27. **Информационный ресурс** Административно-управленческий портал
Режим доступа: http:// **www.aup.ru/management**
Доступ свободный

28. **Судебные и нормативные акты РФ - база судебных актов, судебных решений и нормативных документов (профессиональная база данных)**
Режим доступа: http://sudact.ru/
Доступ свободный

29. **Государственная автоматизированная система Российской Федерации «Правосудие» (профессиональная база данных)**
Режим доступа: https://sudrf.ru/
Доступ свободный

30. **База данных показателей муниципальных образований (профессиональная база данных)**
Режим доступа: http://www.gks.ru/dbscripts/munst/
Доступ свободный

31. **Информационно-справочная система Федерального образовательного портала «Экономика. Социология. Менеджмент»**
Режим доступа: http://ecsocman.hse.ru/docs/27572260/
Доступ свободный

32. **Информационно-справочная система Университетской информационной системы «Россия» (УИС Россия)**
Режим доступа: https://uisrussia.msu.ru/
Доступ свободный

7. Перечень лицензионного программного обеспечения, необходимого для освоения дисциплины

1. Операционная система Microsoft Win Pro 7.
2. Офисный пакет приложений Microsoft Office,
3. Microsoft Power Point.
4. ПО 1С:Предприятие 8. Комплект для обучения в высших и средних учебных заведениях.
5. OpenOffice (Apache OpenOffice):

Модуль	Название	Статус	Назначение
	Apache OpenOffice.org Writer	Свободно распространяемое программное обеспечение	Текстовый процессор и визуальный редактор HTML
	Apache OpenOffice.org Calc	Свободно распространяемое программное обеспечение	Табличный процессор
	Apache OpenOffice.org Impress	Свободно распространяемое программное обеспечение	Программа подготовки презентаций
	Apache OpenOffice.org Base	Свободно распространяемое программное обеспечение	Механизм подключения к внешним СУБД и встроенная СУБД HSQLDB
	Apache OpenOffice.org Draw	Свободно распространяемое программное обеспечение	Векторный графический редактор
	Apache OpenOffice.org Math	Свободно распространяемое программное обеспечение	Редактор формул

8. Обучение инвалидов и лиц с ограниченными возможностями здоровья

Программа может быть адаптирована для обучения инвалидов и лиц с ограниченными возможностями здоровья различных нозологий по личному заявлению обучающегося (законного представителя) на основании рекомендаций заключения психолого-медико-педагогической комиссии.

Обучающимся инвалидам и лицам с ОВЗ по заявлению предоставляются специальные технические средства, услуги ассистента (помощника), оказывающего необходимую техническую помощь.

Автор (составитель):	Оценочные средства разработаны коллективом кафедры экономики, менеджмента и таможенного дела